SINLOON®

150W 單路輸出 LED 驅動器電源

EPE-YAC-150W-E2 Series

LED Out Door Driver

Input Voltage Range: 90V-264VAC

Figure:

特性: 150W 單路輸出 LED 驅動電源,可以滿足適配LED負載要求。
應用: LED 燈泡球; LED 天花燈; LED 面板燈; LED 燈管; LED 射燈等… …
性能: 適用於LED發光芯片作為光源的負載。
描述: EPE-YAC 電源產品系列適配器,高功率因數專用在LED驅動電源,三年質保承諾。

☐ 產品性能:(本產品適用於使用LED發光芯片作為光源的負載)

項目[1]		YAC-150-6250-E2	YAC-150-4150-E2	YAC-150-3100-E2	YAC-150-2750-E2
輸出	額定電壓	24VDC	36VDC	48VDC	54VDC
	最大電壓	30VDC	40VDC	54VDC	60VDC
	電壓範圍(恆流模式)	18V~24VDC	28V~36VDC	37V~48VDC	48V~54VDC
	額定電流(恆定電源)	6.25A	4.15A	3.1A	2.75A
	額定功率	150W	149.4W	148.8W	148.5W
	對負載的適應性	70% ~ 105%	70% ~ 105%	70% ~ 105%	70% ~ 105%
	電壓波紋和噪聲[2]	150mVp-p	200mVp-p	200mVp-p	200mVp-p
	允許電壓/電流誤差	±1%/±1%	±1%/±1%	±1%/±1%	±1%/±1%
	設定上升時間[5]	50ms(全載時) 230VAC		50ms(全載時) 230VAC	
	保持時間(典型值)	10ms(全載時)	10ms(全載時)	10ms(全載時)	10ms(全載時)
輸入	電壓範圍[7]	90V-264VAC	90V-264VAC	90V-264VAC	90V-264VAC
	頻率範圍	47Hz ~ 63Hz	47Hz ~ 63Hz	47Hz ~ 63Hz	47Hz ~ 63Hz
	功率因數(典型值)	0.98 at 110VAC	0.98 at 110VAC	0.98 at 110VAC	0.98 at 110VAC
	效率(典型值)	91%	91%	91%	91%
	交流電流	0.7A ~ 2.2A	0.7A ~ 2.2A	0.7A ~ 2.2A	0.7A ~ 2.2A
	啓動瞬時電流(最大值)	Cold start 80A / 230VAC		Cold start 80A / 230VAC	
	待機功耗(平均值)	<1W	<1W	<1W	<1W
保護	輸出短路[9][10]	驅動關斷,故障解除後重新供電,恢復正常工作			
	輸出超壓[10]				
	負載欠壓[10]	恆流控制			
	電源過溫度[6]	電源內部溫度到95度,驅動關斷.溫度降至65度自動恢復			
環境	常規工作溫度[8]	-40℃~60℃ (請參考負載減額曲綫)			
	防水等級	IP67/IP65			
	儲存溫度,潮濕度.	-40℃ ~ +85℃ , 10~95% RH			
	振動	10~500Hz, 5G 12min./1 cycle, Period for 72min, each along X.Y.Z axes.			
	噪聲	符合 GB/T14623			
安全	安全標準[4]	EN61347-1; EN61347-2-13			
和	防雷抗浪涌	---			
電磁兼容	耐電壓	I/P-O/P: 1.5KVAC; I/P-FG:1.0KVAC; O/P-FG:0.5KVAC			
	絕緣電阻	I/P-O/P, I/P-FG, O/P-FG: 100M ohm /500VAC/257/70% RH			
	傳導和輻射電磁干擾[4]	EN55015; GB17743			
	諧波電源(最大值)	12%			

備註:

(1) 所有沒有特別提及的參數測量都在220VAC/50Hz電壓輸入,額定負載,環境溫度25℃。
(2) 波紋及噪聲的測量20MHz帶寬使用12#雙線與一個0.1uF和47uF並聯電容器終止線。
(3) 恆流操作區域的額定輸出功率在80%~100%為最合適的LED相關應用的工作區域,在此區域間綜合特性最佳。能够正确的選擇產品型號,可以延長使用壽命,建議不要長期超功率負載。
(4) 安全與電磁兼容設計符合 CE 和 CQC 認證要求。
(5) 設置的時間長短測量在第一次冷啓動時。開/關 電源可能導致增加初始調整時間。(快速頻繁或不正當的 開/關 可能導致電源保護。)
(6) 動作溫度誤差為±5℃。溫度保護值可依要求制定。
(7) 請勿超出輸入電壓的範圍。輸入電壓低於80VAC可能導致電源無法正常啓動,輸入電壓高於265VAC可能導致光源閃爍和電源損壞。建議在寬壓限定範圍內使用電壓輸入。
(8) 可依客戶要求訂制耐受環境溫度由 -40℃~86℃範圍之規格電源。
(9) "打嗝"是指電源工作一段時,再停止一段時間,間隔性工作和停止,如人"打嗝"時情況。本電源的"打嗝"保護狀態為: 工作 7.5uS再停止350uS。
(10) 啓動關斷保護後需判斷電源輸入並排除故障和連接好負載。切斷輸入電壓15nS時間後再重新接上電源,LED 負載才能重新可靠啓動。

SINLOON®

150W 單路輸出 LED 驅動器電源

EPE-YAC-150W-E2 Series

LED Out Door Driver

Input Voltage Range: 90V-264VAC

Figure:

特性: 150W 單路輸出 LED 驅動電源,可以滿足適配LED負載要求。

應用: LED 燈泡球; LED 天花燈; LED 面板燈; LED 燈管; LED 射燈等… …

性能: 適用於LED發光芯片作為光源的負載。

描述: EPE-YAC 電源產品系列適配器,高功率因數專用在LED驅動電源,三年質保承諾。

☐ 產品原理框圖:

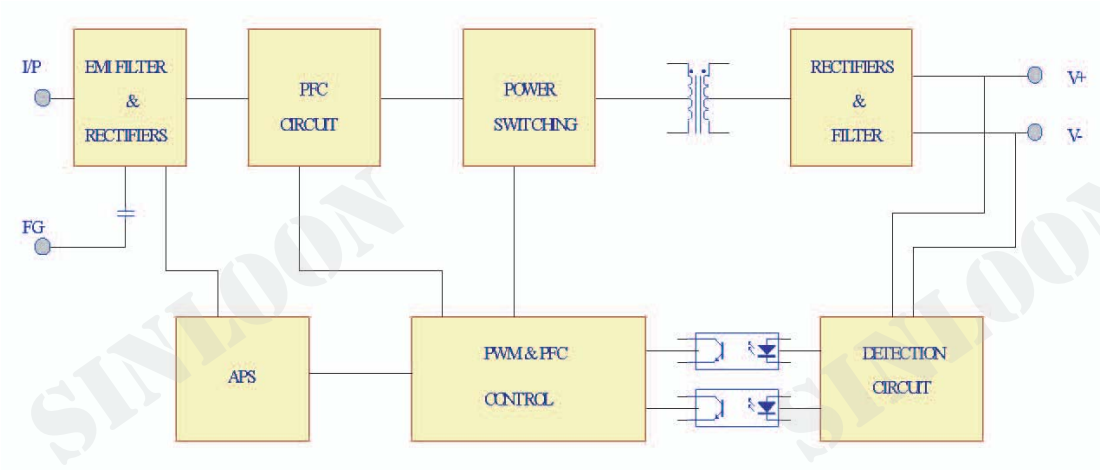

☐ 產品結構,電纜線明及安裝尺寸

項目/型號		YAC 系列	備註
外殼尺寸	A	227mm	長
	B	212mm	安裝孔
	C		
	D	68mm	寬
	E	27mm	高
	F		
	G	4.0mm	孔徑
輸入配線	Input	300mm	
輸出配線	Output	300mm	
配線規格(*)	Input	18AWG	Brown(L)/Bule(N)/Yellow(G)
	Output	14WAG	Red(+)/Black(-)
導線誤差		±10mm	

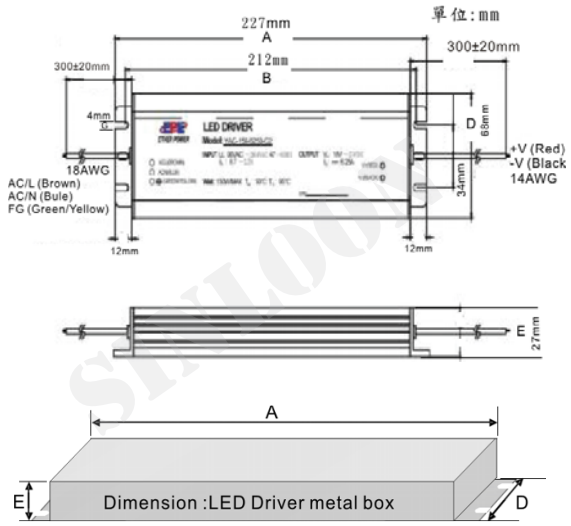

(*) 配線規格

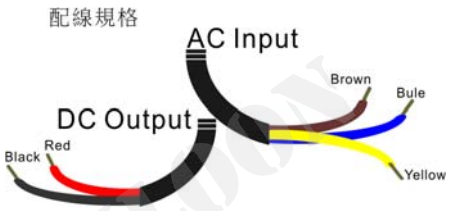

SINLOON®

150W 單路輸出 LED 驅動器電源 使用說明

LED Out Door Driver Operating instruction

(1) 本電源採用直接驅動LED負載的使用方式,不支持外接其它DC/DC線路模組LED負載的使用方式。

(2) 電源輸出工作在恆定電流模式(CC)和電壓(VC)兩種工作模式,並且輸出的電源電壓將被鉗制於LED燈條電壓的總和。

(3) 總的LED連接系統正向電壓建議為80%-100%的電源額定輸出電壓(即在恆定電流模式下80%-100%的輸出功率)。在此域區間系統的功率因素,效率和可靠性等的綜合特性工作狀態最佳。

(4) LED負載採用先串聯,再多串組並聯連方式,此串並組合,應採用電壓一致性好的串組,建議串組電壓控制在±5%異差範圍內。

(5) LED的最大導通電流比較實際應用面要預留有足够的冗余量,以避免在惡劣條件使用下LED提前光衰。

(6) 連接圖示

交流輸入: AC I/P Brown(L)/Bule(N)/Yellow(G)

直流輸出: DC O/P 紅線 LED(+)正極; 黑色 LED:(-)負極.

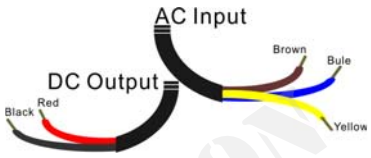

(7) 使用注意事項:

7-1:參照產品規格說明書,注意電壓輸入(I/P)及輸出(O/P)端外接時不要接反。

7-2:外接時,先連接輸出端(O/P)並确認接頭牢固,之後再連接輸入(I/P)端並确認接頭牢固後再通電。我們始終建議切勿帶電工作,在進行接駁工作時請關掉電力供源。

7-3:負載的絕緣和耐壓要符合相關的安全標準,不當的使用會影響光源的正常作,嚴重的會損壞電源。

(8) 包裝方式:

根據不同產品型號的規格,選用的紙箱尺寸大小依實際情況而定,包裝的數量亦同。

(9) 聲明:

本規格書裡所展示的產品圖片,已極近似實物,在本書裡謹作參考,最終以實物為準。

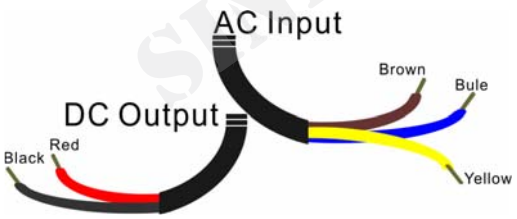

註: ＊在本規格書裡,如果您未能找到或參數指標未能達到您的應用要求,歡迎您與我們聯絡。

＊美隆照明有限公司產品規格參數的改變和更新不會另行通知。